ՄԻԱԳԾԱՆԻ ՍԽԵՄԱ

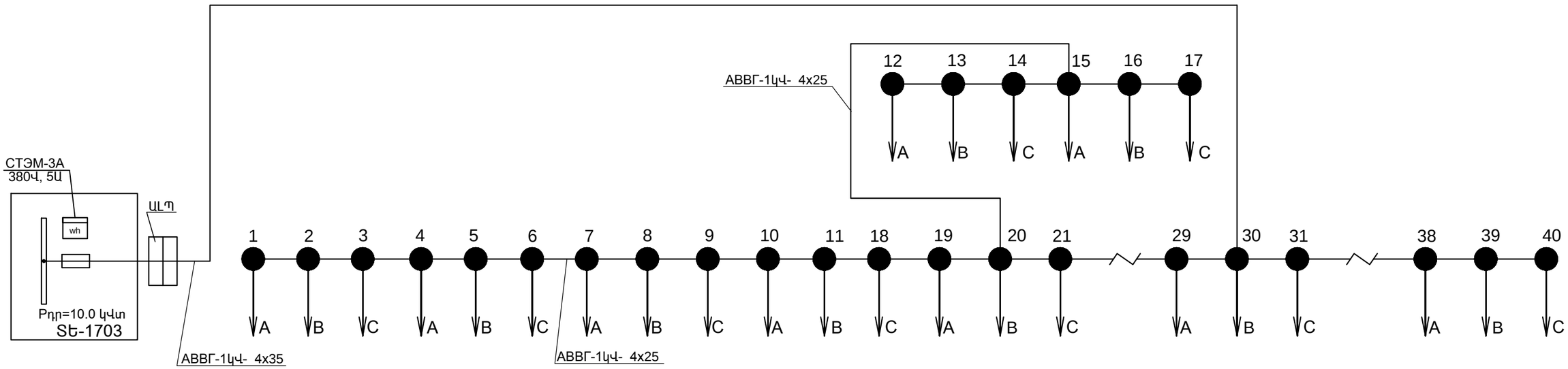

ԾԱՆՈԹՈՒԹՅՈՒՆՆԵՐ

1.Լուսավորության ցանցի հատակագծերը բերված են գծագրերի վրա:

2.Լուսատուների հզորությունը ընդունված է 250Վտ:

3.Հենասյունները տեղադրվում են միմյանցից մինչև 30մ հեռավորության վրա:

4.Լուսավորության ցանցի սնումը իրականացվում է օդային գծով 380/220Վ լարումով, որը լուսատուին միացվում է հաղորդալարով:

5."A", "B", "C"-ն ֆազավորումն է, ֆազային լարում՝ 220Վ:

6.Լարման առավելագույն անկումը կազմում է ΔU=3 %:

	Ք. ԵՐԵՎԱՆ ԵՐԵԲՈՒՆԻ ՎԱՐՉԱԿԱՆ ՇՐՋԱՆԻ ՆՈՐ-ԱՐԵՇԻ 2-ՐԴ ՓՈՂՈՑԻ ԱՐՏԱՔԻՆ ԼՈՒՍԱՎՈՐՈՒԹՅԱՆ ՑԱՆՑԻ ՀԻՄՆԱՆՈՐԳՄԱՆ ԱՇԽԱՏԱՆՔՆԵՐ			ՊԱՏՎԵՐ № «ԵՔ-ՊԸԱՇՁԲ-14/10»		
ՏՆՕՐԵՆ	Լ. ԳՐԻԳՈՐՅԱՆ		ԷԼԵԿՏՐԱՏԵԽՆԻԿԱԿԱՆ ՄԱՍ	ՓՈՒԼ	ԹԵՐԹ	ԹԵՐԹԵՐ
ՆԱԽԱԳԾԵՑ	Ս. ԱՎԵՏԻՍՅԱՆ			ԱՆ	ԷՏ-3	4
			ՄԻԱԳԾԱՆԻ ՍԽԵՄԱ	«Թ.Ա.Հ.Գ.Գրիգ» ՍՊԸ		